Transfer Multisort Elektronik
ul.Ustronna 41, 93-350 Lodz
tel/fax (+42) 640-01-06/07
www.tme.pl | tme@tme.pl

Phase Control Power Thyristors

Type	$I_{T(AV)}/T_C$	U_{DRM}, U_{RRM}	I_{TSM}	I^2t	U_T (T0)	r_T	I_{GT}	du_D/dt	R_{thjc}	R_{thcr}	U_{TM}/I_{TM}	Mounting torque (Nm)	Figure
	A/°C	V	A	A^2t	V	mΩ	mA	V/µs	°C/W	°C/W	V/A		
T22-10	10/70	100-1400	150	112	1,17	17	50	100-1000	2		1,7/31,4	1,5-2,0	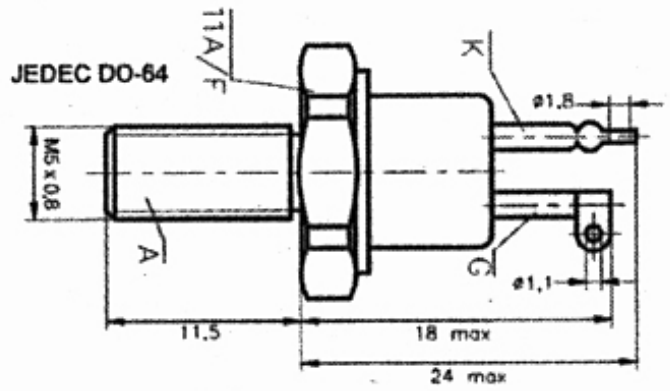
T22-16	16/90	100-1400	200	200	1,2	16	50	100-1000	1		2,0/50,0		
T32-16	16/95	100-1400	300	450	1,15	19	75	100-1000	1		2,10/50	2,0-2,5	
T32-20	20/85	100-1400	350	620	1,15	11	75	100-1000	1		1,70/50		

Fig. 1 T22, F22, S22

T32-25	25/80	100-1400	350	620	1,15	8	75	100-1000	1		1,50/50		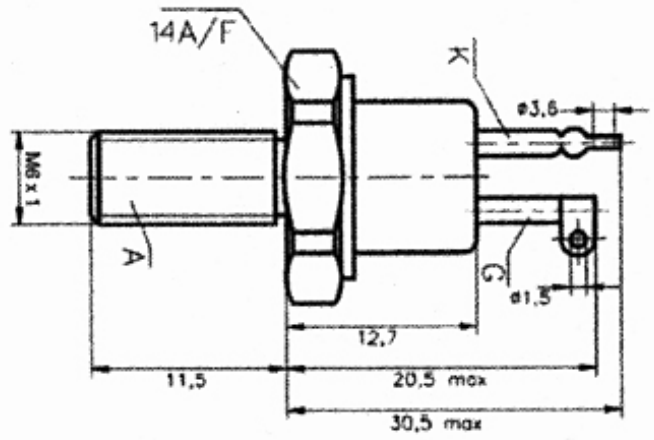
T42-32	32/75	100-1200	450	1025	1	10	75	100-1000	0,8		2,00/100	2,0-2,5	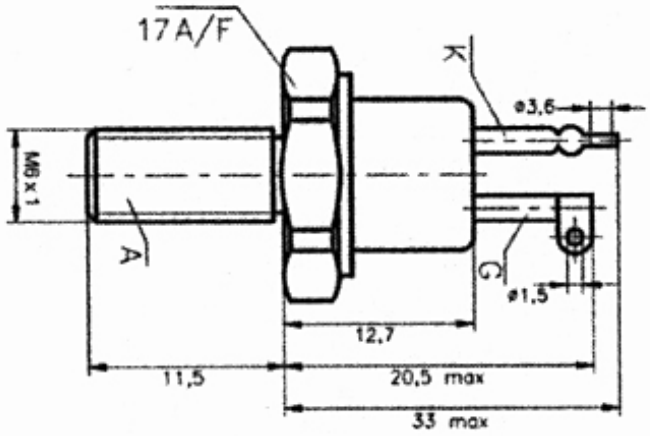
T42-40	40/80	100-1200	600	1800	1	6	75	100-1000	0,6		1,75/125		
T42-50	50/75	100-1200	600	1800	1	4	75	100-1000	0,6		1,50/125		

Fig. 2 **T32, F32, S32**

Fig. 3 **T42, S42**

T52-63	63/85	400-1200	1300	8500	0,95	4,8	150	200-1000	0,35	0,12	2,7/500	14,0-17,0
T51-63	63/85	1400-2000										
T52-80	80/75	400-1200	1450	10500	0,95	3,7					2,2/500	
T51-80	80/75	1400-1800										
T52-100	100/75	400-1200	1600	12800	0,8	2,2					1,75/500	

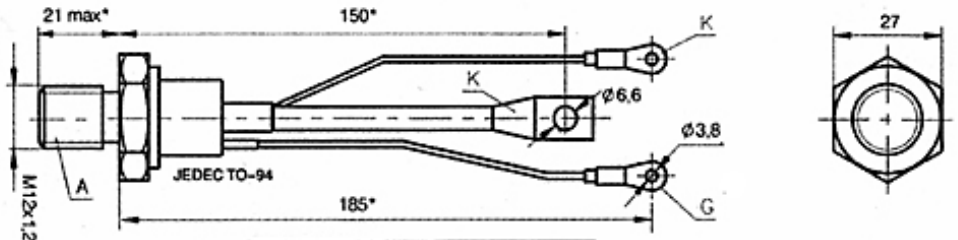

Fig. 4 T51, F51, T52, F52

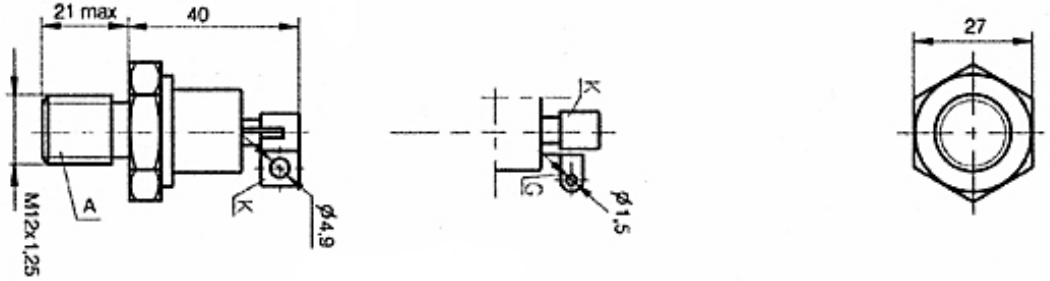

Fig. 5 T51, F51, T52, F52...-X1

T62-125	125/85	400-1200	4000	80000	1,22	1,2	150	200-1000	0,18	0,075	1,75/625	28,0-32,0
T61-125	125/85	1400-2200										
T62-150	150/85	400-1200	4500	101000	1	0,89					1,55/625	
T61-150	150/85	1400-1600										
T62-175	175/80	400-1200	4700	110000	0,94	0,8					1,40/625	
T61-175	175/80	1400-1600										

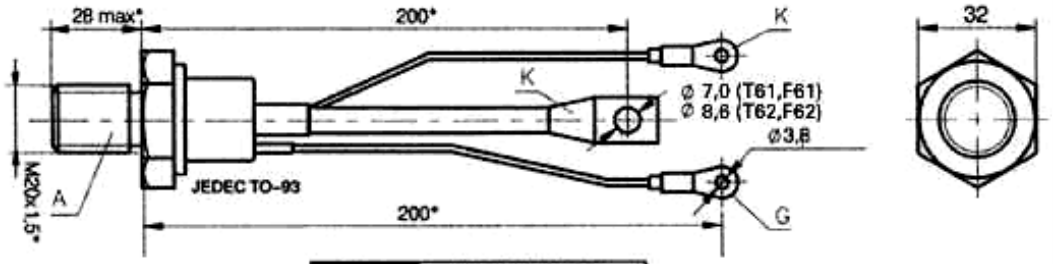

Fig. 6 T61, F61, T62, F62

T62-200	200/85	400-1200	5000	125000	0,9	0,76	150	200-1000	0,14	0,075	1,35/625	28,0-32,0
T62-225	225/83	400-1200	5500	150000	0,85	0,67					1,25/625	

T62-250	250/80	400-800	6300	200000	0,76	0,65					1,20/625	
T71-250	250/75	1200-2400	6300	200000	1,13	1					2,60/1500	
T71-300	300/70	400-2400	7600	290000	1,02	0,8	200	200-1000	0,1	0,05	2,20/1500	38,0-41,0
T71-350	350/70	400-2000	9100	415000	0,86	0,6					1,80/1500	
T63-200	200/90	400-2200	3600	65000	1,24	1,6					2,05/625	
T63-250	250/85	400-2200	4000	80000	1,15	1,15					1,85/625	
T63-300	300/80	400-1600	4500	101000	1,1	0,86	150	200-1000	0,08	0,02	1,55/625	4,5-6,5

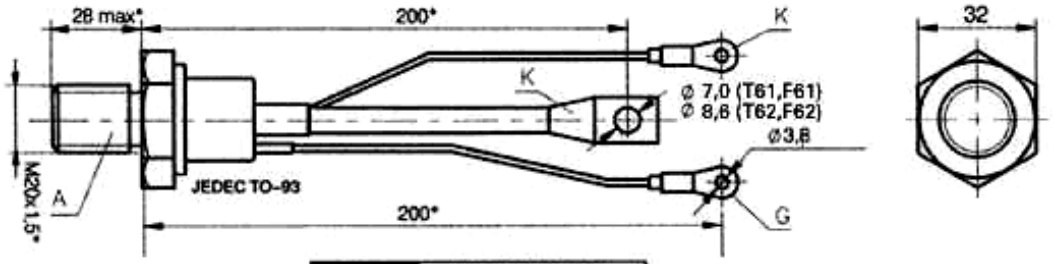

Fig. 6 T61, F61, T62, F62

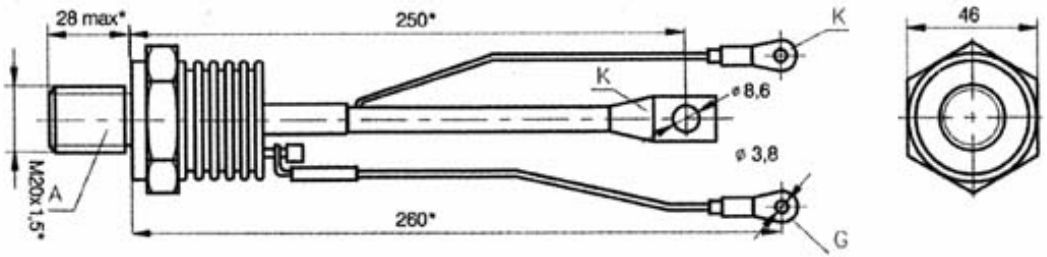

Fig. 7 T71, F71,P71

T63-400	400/65	400-1400	4700	110000	0,95	0,8					1,40/625	
T63-500	500/65	200-600	6300	200000	0,76	0,46					1,15/625	

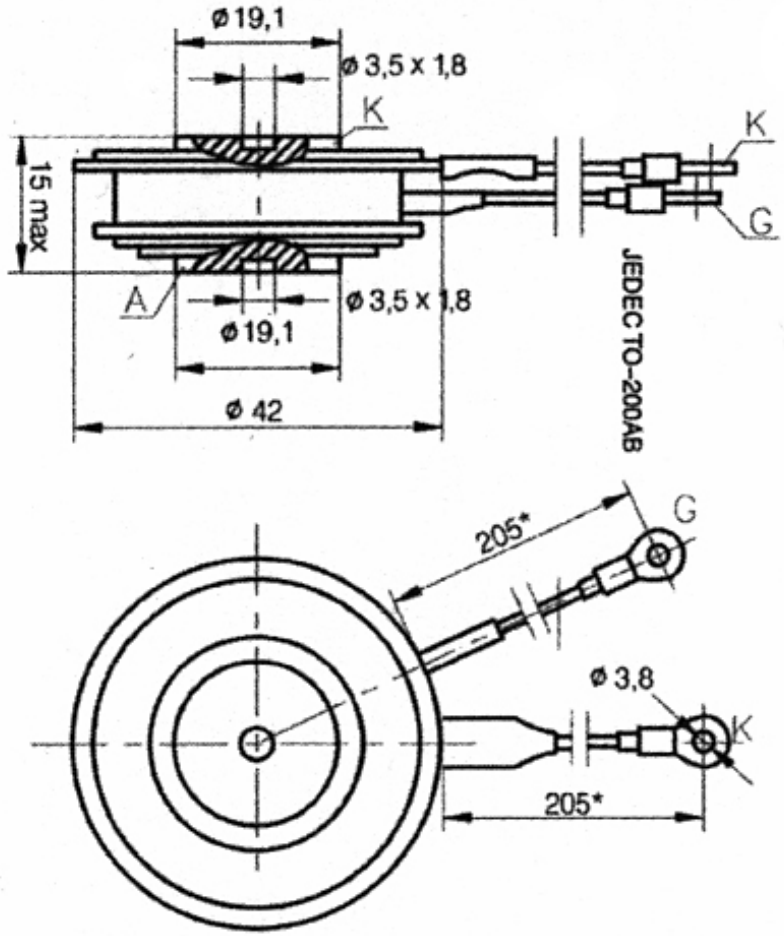

Fig. 8 **T63, F63**

T75-650	650/65	400-1600	8100	330000	0,93	0,7					2,00/1500	
T75-700	700/65	400-1600	8800	386000	0,87	0,6					1,80/1500	
T75-750	750/65	400-1600	9500	450000	0,89	0,48	150	200-1000	0,04	0,02	1,70/1500	9,0-11,0
T75-980	980/65	200-800	11400	650000	0,80	0,23					1,70/1500	

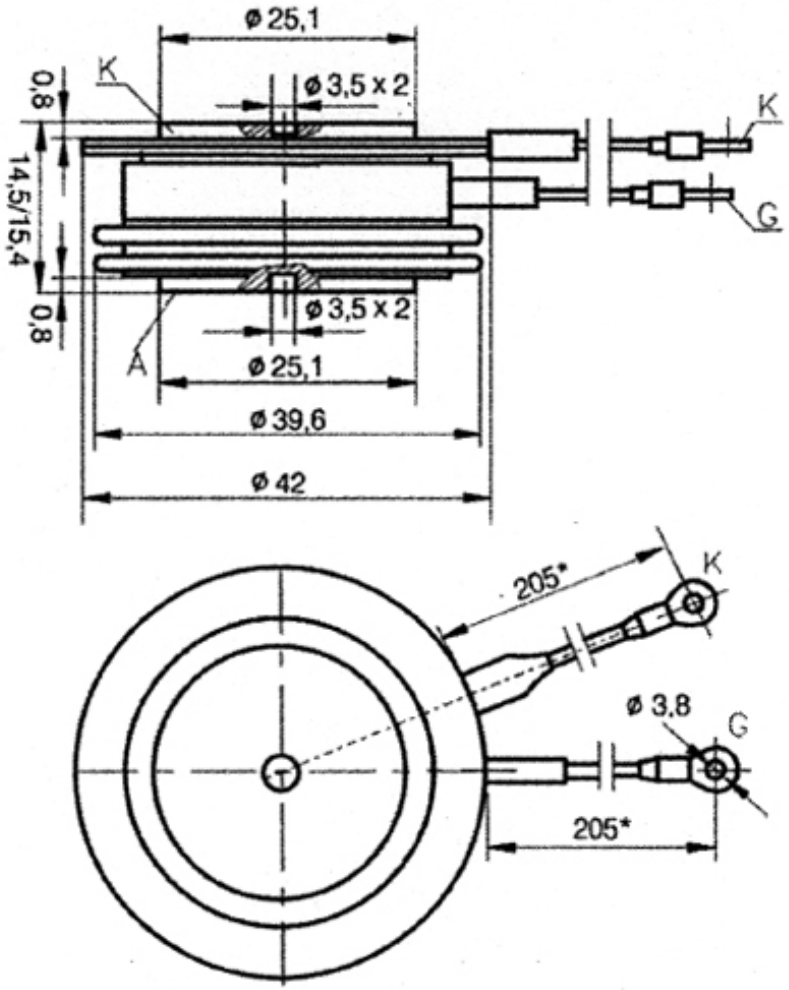

Fig. 9 T75, F75

T73-450	450/70	400-2400	7600	290000	1	0,8	200	200-1000	0,06	0,02	2,20/1500	9,0-11,0
T73-550	550/65	400-2200	9100	415000	0,86	0,6					1,80/1500	
T73-600	600/60	400-1600	9100	415000	0,85	0,55					1,70/1500	

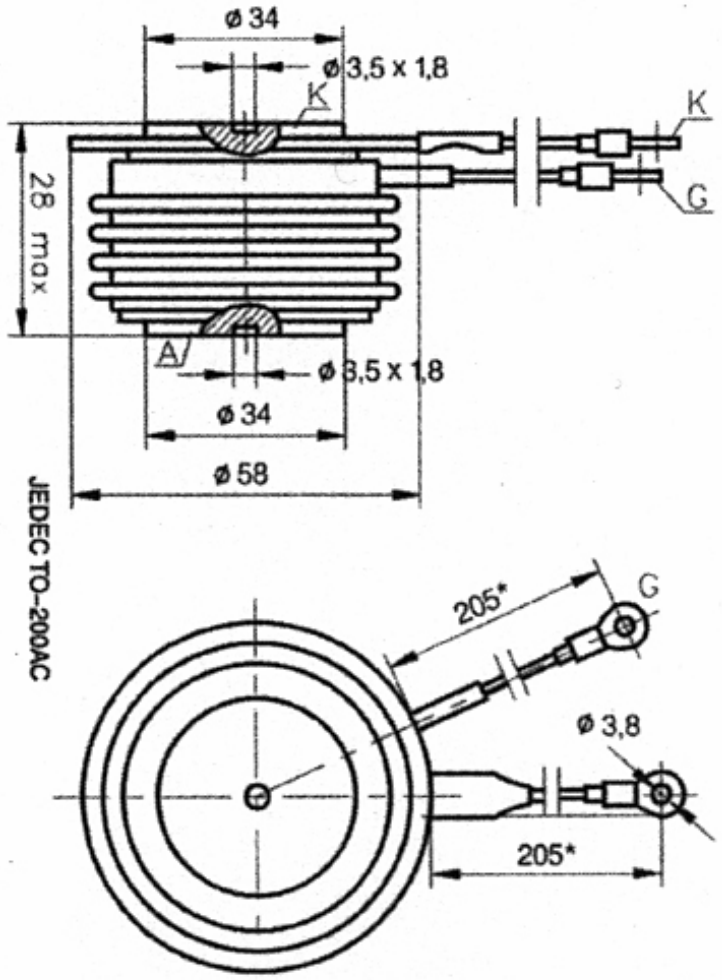

Fig. 10 **T73, F73, P73, T83, P83**

T83-630	630/70	400-1400	10200	520000	1	0,63	200	200-1000	0,037	0,02	1,90/1500	12,0-14,0
	630/60	1600-2400			1,25	0,705					2,10/1500	
T83-800	800/70	400-1400	13000	845000	0,92	0,329					1,35/1500	
	800/60	1600-1800			1,1	0,384					1,50/1500	
T83-1000	1000/75	200-800	18000	1620000	0,78	0,17					1,20/1500	

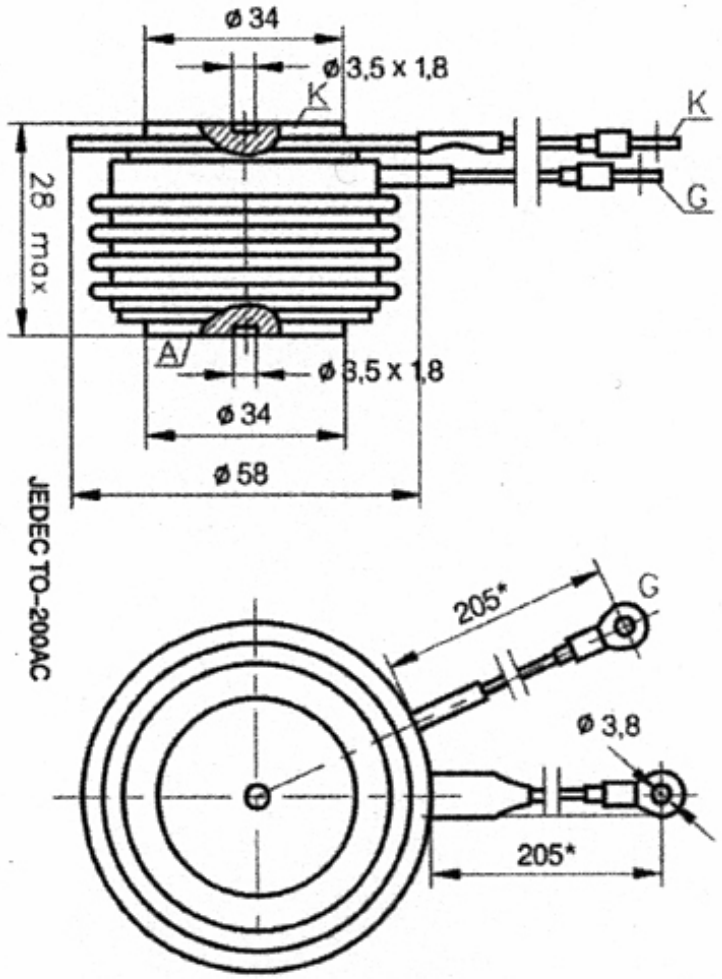

Fig. 10 T73, F73, P73, T83, P83

T95-1000	1000/70	400-2400	20000	2000000	1,15	0,4					1,75/1500	
T95-1250	1250/70	400-2000	20000	2000000	1,1	0,2					1,40/1500	
T95-1400	1400/70	400-1800	21000	2200000	0,83	0,2	200	200-1000	0,023	0,01	1,30/1500	22,5-25,0
T95-1600	1600/70	200-800	27000	3600000	0,8	0,14					1,15/1500	
T95-1900	1900/70	200-600	30000	4500000	0,74	0,089					1,00/1500	

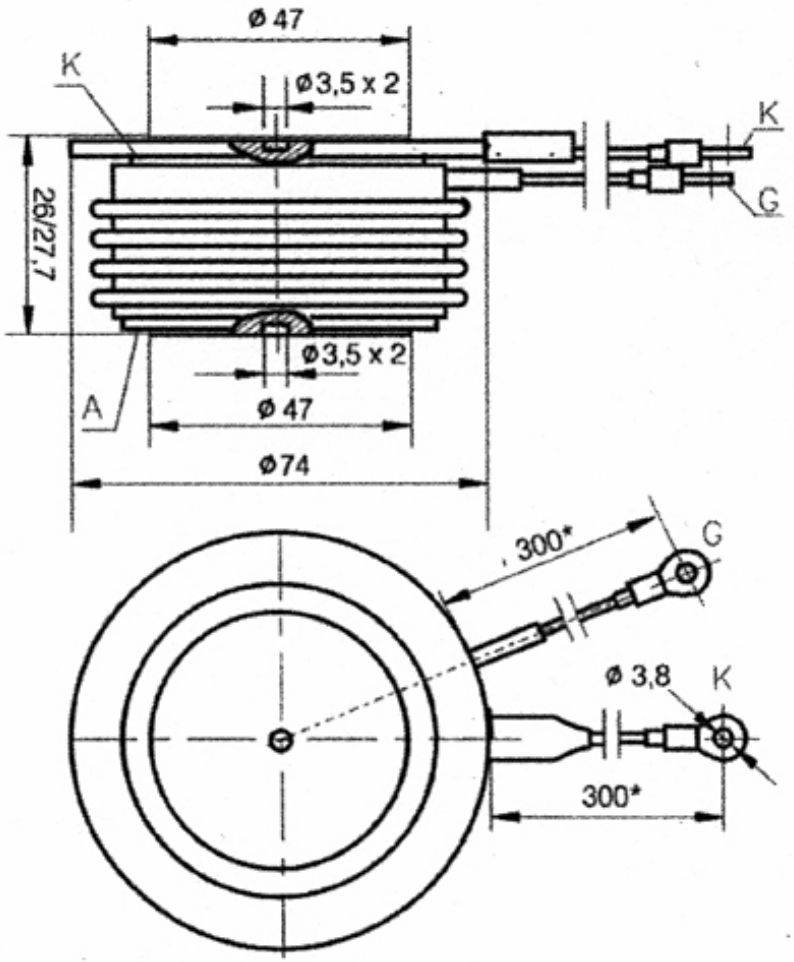

Fig. 11 T95, P95